Mode d’emploi de la lampe Mi LED Desk Lamp

Installation

1. Déballez le produit et branchez-le au secteur.
2. Appuyez sur le bouton pour allumer la lumière.

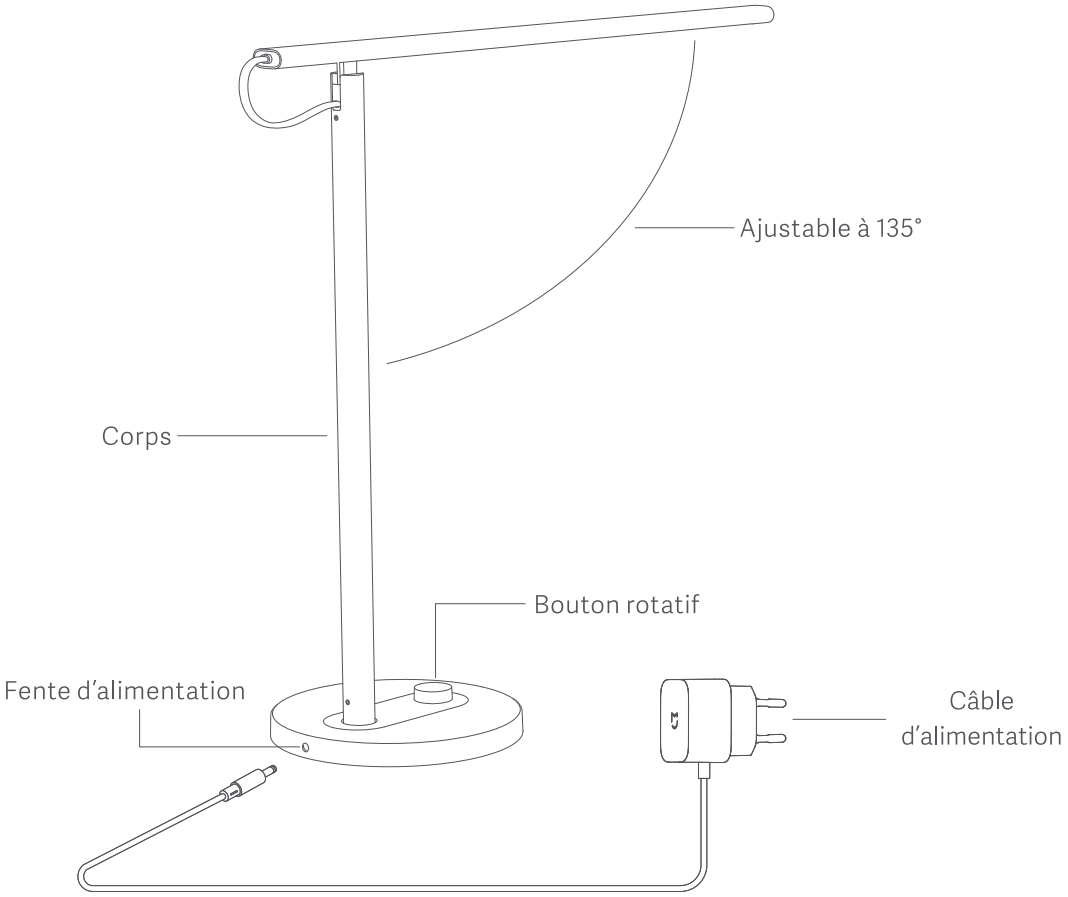

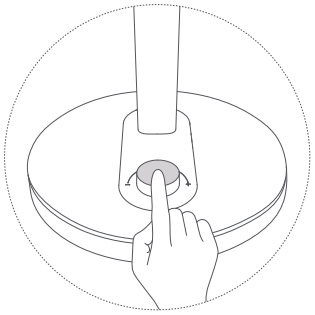

Appuyez sur le bouton pour allumer/éteindre la lumière.

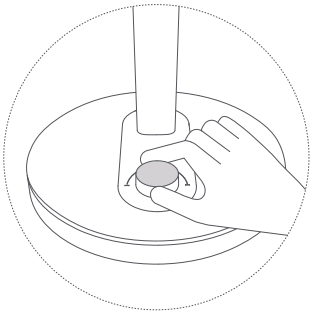

Faites tourner le bouton pour ajuster la luminosité.

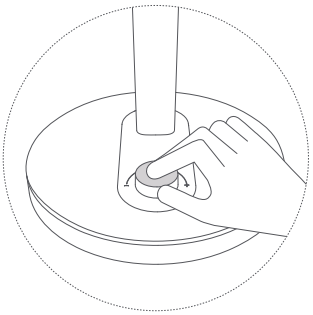

Appuyez sur le bouton et faites-le tourner pour ajuster la température de couleur.

Configuration rapide

Contrôlez votre appareil et interagissez avec d'autres appareils intelligents dans l'application Mi Home.

1. Installation de l'application Mi Home

Scannez le code QR ou allez sur l'App Store pour télécharger et installer l'application Mi Home.

2. Ajout d'un appareil

Ouvrez l'application Mi Home, touchez « + » en haut à droite et suivez les invites pour ajouter votre appareil.

* la version de l'application Mi Home a probablement été mise à jour. Suivez les instructions basées sur la version actuelle de l'application.

Réinitialisation

Le trou de réinitialisation se trouve sous la base de la lampe. À l'allumage, insérez un objet dur et fin dans le trou pendant 5 secondes, puis retirez-le lorsque la lampe clignote lentement. La réinitialisation s'achève lorsque le clignotement s'arrête.La restauration des paramètres d'usine est nécessaire dans un nouvel environnement réseau pour une reconnexion au réseau.

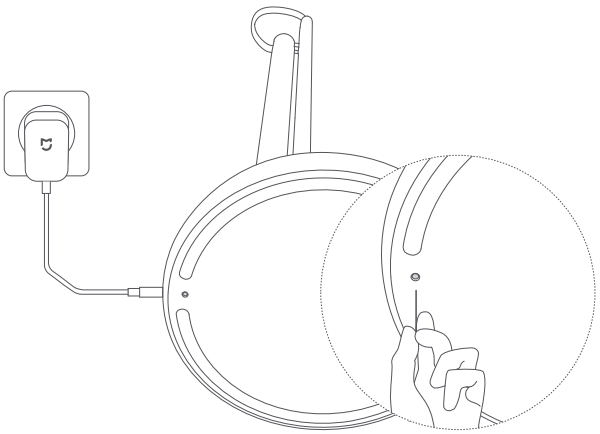

*La restauration des paramètres d'usine est nécessaire dans un nouvel environnement réseau pour une reconnexion au réseau.

Caractéristiques

Modèle : MJTD01YL
Températures de fonctionnement : -10 à 40° C
Humidité tolérée pour le fonctionnement : 0 à 85 % d'humidité relative
Entrée lampe : 12 V 0,5 A
Entrada nominal: 220-240 V ~ 50/60 Hz 0,2A
Bandes de fréquence : 2412-2462 MHz
Flux lumineux : 380 lumens
Facteur de puissance : 0,4

Gamme de température de couleur : 2700-6500 K
Durée de vie : environ 25 000 heures
Compatible avec : Android et iOS
Entrée électrique nominale : 6 W (42 pcs × 0,15 W/module LED)
Sortie électrique max : 6 W
Connexions sans fil : Wi-Fi IEEE 802.11 b/g/n, 2,4 GHz

Fonctionnalités du produit

Protection oculaire

Ajustement de la luminosité

Réglage de la température des couleurs

Mode Focus

Quatre modes d'éclairage

Activer/désactiver la minuterie

Minuterie retardée

Contrôle mobile

Mise à niveau du firmware

Avertissement

1. Adaptée pour un usage « intérieur », la température ambiante idéale pour la lampe est de 25°C.
2. Utilisez correctement la ressource d'alimentation dans l'emplacement.
3. Coupez l'alimentation avant d'ouvrir le couvercle ou de remplacer l'ampoule.
4. En cas de doute, consultez un électricien qualifié.
5. Ne placez pas le luminaire sur un plan incliné.
6. Pour une utilisation intérieure uniquement.
7. Luminaria de clase II.
8. N'éliminez pas les appareils électriques avec les déchets municipaux non triés. Utilisez plutôt des installations de collecte distinctes. Contactez votre gouvernement local pour avoir plus d'informations sur les systèmes de collecte disponibles. Si les appareils électriques sont éliminés dans des centres d'enfouissements ou dans des décharges, des substances dangereuses peuvent s'écouler dans les nappes phréatiques et passer dans la chaine alimentaire, provoquant des problèmes de santé et de bien-être.
9. Si le cordon d'alimentation est endommagé, il doit être remplacé par le fabricant ou un ingénieur de service qualifié afin d'éviter tout risque de sécurité.
10. Le module LED ne peut pas être remplacé.
11. Ne démontez pas le produit. La diode électroluminescente peut abimer les yeux.