Version : V1.0

3 ANS ET PLUS

63 PIÈCES

Mi Toy Train Set
Manuel de l'utilisateur

Lisez attentivement ce manuel avant utilisation et conservez-le pour vous y référer ultérieurement.

Cette version est destinée à une utilisation privée uniquement. Elle ne peut en aucun cas être distribuée.

Introduction

« Mi Toy Train Set » est un kit de jouets pour les enfants de 3 ans et plus. Les rails sont fabriqués avec du bois de hêtre. Le kit contient 63 pièces qui représentent des éléments tels qu'une gare, une vallée, un pont, une grue, des panneaux de signalisation ferroviaire, etc. Plusieurs assemblages sont possibles afin de permettre aux enfants de découvrir différentes possibilités tout en apprenant.

Assemblage du chemin de fer

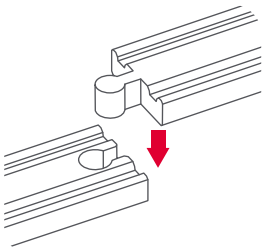

Le chemin de fer constitue un assemblage à tenon et mortaise. Pour assembler les différentes pièces, il vous suffit d'assembler une mortaise avec un tenon. Assurez-vous que les deux pièces correspondent avant d'appuyer dessus.

Des aimants sont intégrés aux trains, ce qui leur permet de les assembler sans effort.

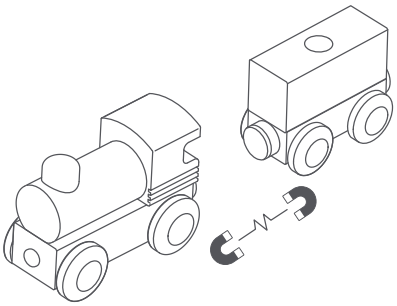

Installation de la pile

Desserrez la vis à l'aide d'un tournevis cruciforme.

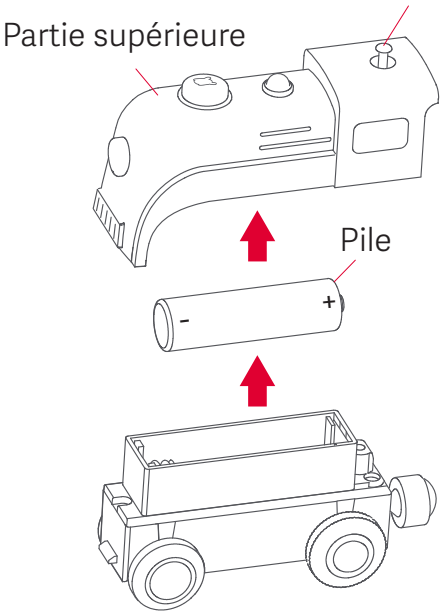

1. Desserrez la vis située sur le dessus du train à l'aide d'un tournevis cruciforme, puis retirez la partie supérieure.
2. Assurez-vous que les symboles « + » et « - » correspondent à ceux indiqués sur le train et installez la pile.
3. Replacez la partie supérieure et serrez la vis. Le train devrait fonctionner à nouveau.

* Utilisez uniquement des piles AA de 1,5 V.
* La présence d'un adulte est recommandée pour changer la pile.
* Notez que la pile n'est pas incluse dans le jouet Mi Toy Train Set.

Cette version est destinée à une utilisation privée uniquement. Elle ne peut en aucun cas être distribuée.

Démarrage et arrêt

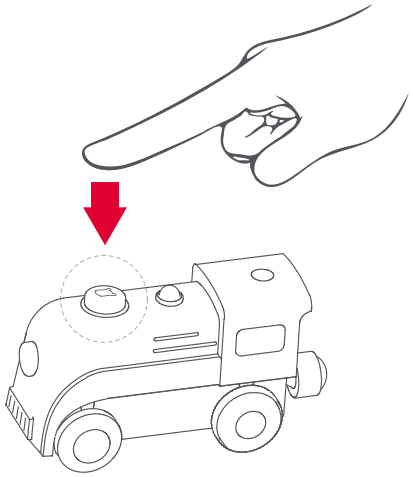

Il vous suffit de placer le train sur le sol ou sur les rails et d'appuyer sur la partie supérieure pour démarrer ou arrêter le train.

Informations sur le produit

Nom : Mi Toy Train Set
Modèle : MTWJ02MT
Caractéristiques : 63 pièces
Matériau : hêtre, ABS, TPR, PP
Poids net : 3,5 kg

Dépannage

Lorsque le train électrique ne fonctionne pas correctement, essayez d'effectuer ces étapes :
1. Vérifiez que les symboles « + » et « - » de la pile correspondent à ceux indiqués sur le train.
2. Essayez d'utiliser une pile neuve.
3. Vérifiez les roues pour voir si un objet est coincé.

Support

Support en ligne : www.mi.com/fr
Fabriqué par : Mitang Culture & Creative Co. Ltd.
(une entreprise Mi Ecosystem)
Adresse du fabricant : 901, Unit 1, 8F, Building 1, No.3 Yumin Street, Shunyi District, Beijing, Chine.

Par la présente, nous, Mitang Culture & Creative Co. Ltd., déclarons que cet équipement est conforme aux directives et normes européennes applicables, ainsi qu'à leurs amendements.

Cette version est destinée à une utilisation privée uniquement. Elle ne peut en aucun cas être distribuée.

Informations sur la mise au rebut et le recyclage des DEEE. Élimination correcte de ce produit. Ce marquage indique que ce produit ne doit pas être jeté avec les déchets ménagers. Cette instruction est valable dans toute l'UE.
Pour prévenir les préjudices éventuels envers l'environnement ou la santé humaine du fait de l'élimination incontrôlée des déchets, recyclez l'appareil de façon responsable pour promouvoir la réutilisation durable des ressources matérielles. Pour retourner votre appareil usagé, veuillez utiliser les systèmes de retour et de collecte ou contacter le détaillant auquel le produit a été acheté. Celui-ci peut procéder au recyclage du produit en toute sécurité.

Remarques importantes

1. Le train électrique est conçu pour déplacer 3 wagons. Une surcharge du train peut l'endommager ou altérer son fonctionnement.
2. Les rails sont compatibles avec certaines autres marques, mais pas toutes. Afin d'éviter tout dommage, n'essayez pas d'assembler des pièces incompatibles.
3. Retirez la pile pour un stockage prolongé, car une fuite de la pile pourrait endommager le produit.
4. Entretien : ne pas exposer au soleil, ne pas laver. Nettoyer avec un chiffon sec et entreposer dans un endroit propre et sec.

Cette version est destinée à une utilisation privée uniquement. Elle ne peut en aucun cas être distribuée.

Illustration˜1

Illustration˜2

Cette version est destinée à une utilisation privée uniquement. Elle ne peut en aucun cas être distribuée.

Illustration~3

Illustration~4

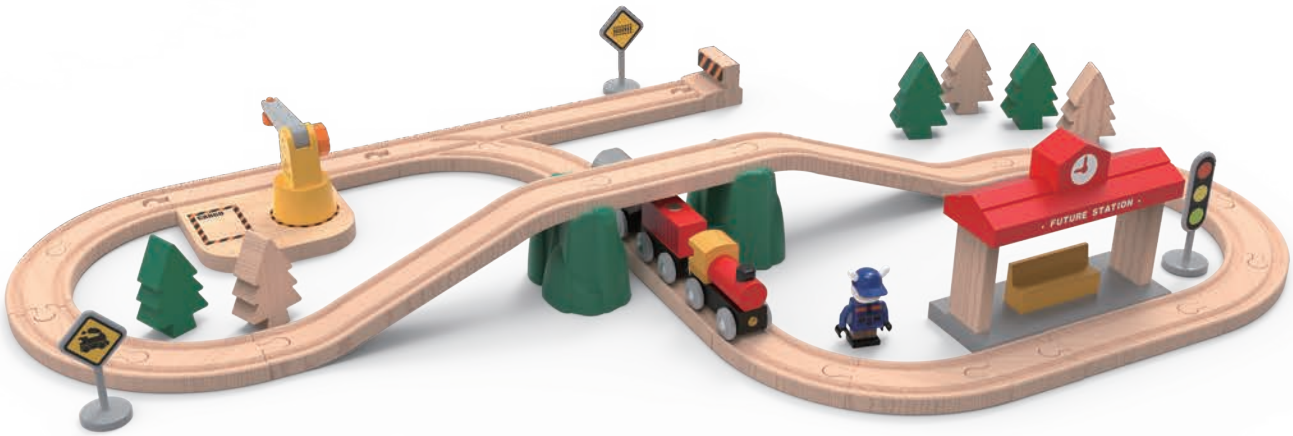

Découvrez davantage de combinaisons

Cette version est destinée à une utilisation privée uniquement. Elle ne peut en aucun cas être distribuée.

Contenu de la boîte

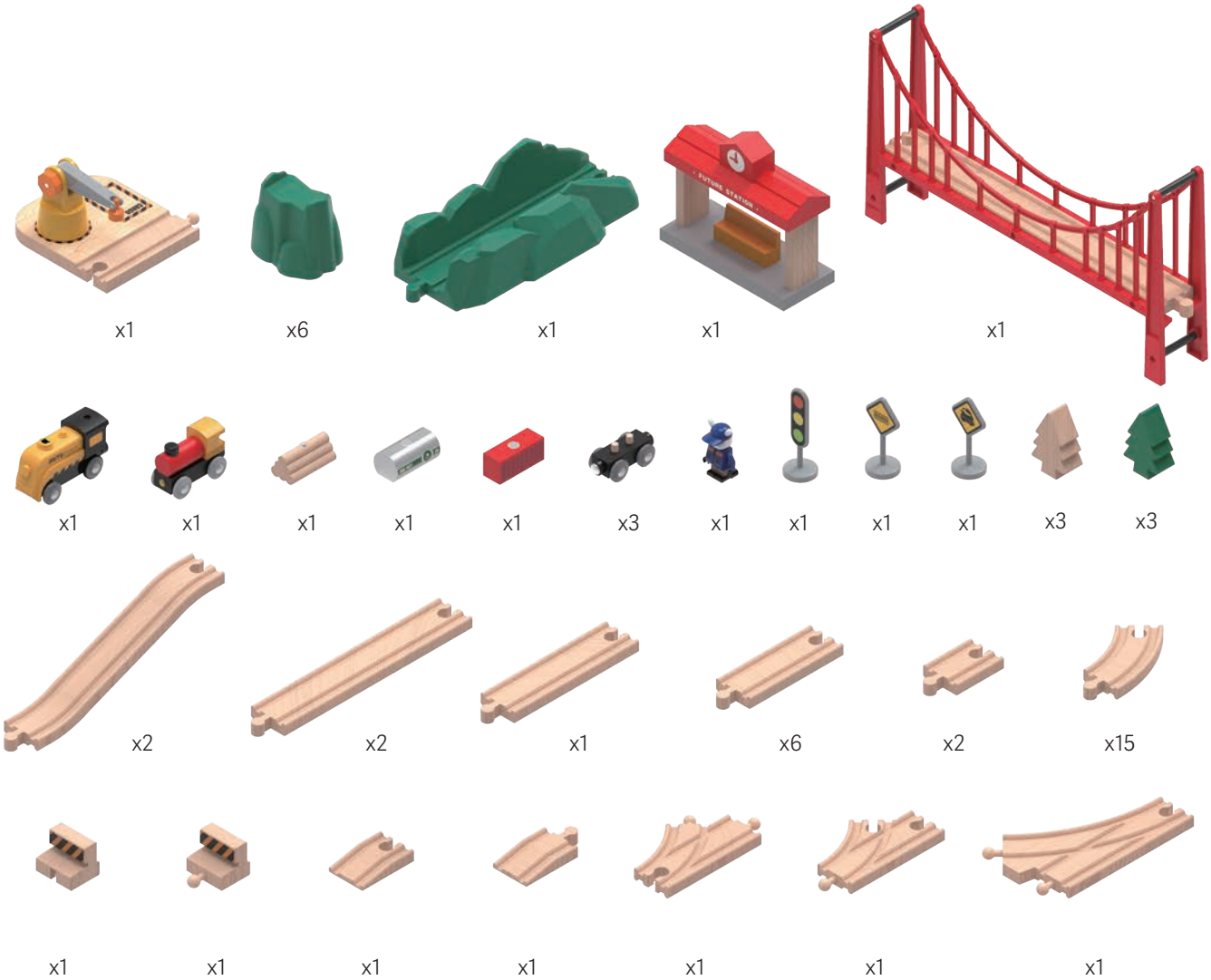

Cette version est destinée à une utilisation privée uniquement. Elle ne peut en aucun cas être distribuée.