Manuel de l'utilisateur du Mi Electric Toothbrush

Cette version est destinée à une utilisation privée uniquement. Elle ne peut en aucun cas être distribuée.

Précautions

⚠ Remarque
Vous pouvez ressentir des démangeaisons ou constater des saignements à la première utilisation. En effet, vos gencives ne sont pas habituées à ce genre de brossage efficace. Il est conseillé d'utiliser le mode ♡ Favori de la brosse à dents. Ce symptôme disparaît généralement sous une à deux semaines. S'il persiste après deux semaines, cessez d'utiliser la brosse à dents et consultez un dentiste.

* Avertissement

1. Les utilisateurs en cours de traitement orthodontique, ayant subi une réparation dentaire ou disposant d'un implant dentaire doivent utiliser le produit en suivant les conseils d'un dentiste.
2. La brosse à dents électrique Mi est conforme aux normes de sécurité relatives aux appareils électromagnétiques. En cas de doute concernant les pacemakers ou autres implants médicaux, consultez un médecin ou le fabricant de ces implants avant toute utilisation.
3. Ce produit est uniquement destiné à nettoyer les dents, les gencives et la langue. Ne l'utilisez pas à d'autres fins. En cas d'inconfort ou de douleur, cessez immédiatement d'utiliser le produit et consultez un médecin.

* Interdictions

1. N'immergez pas le socle de charge dans l'eau ou tout autre liquide.
2. Après nettoyage, veillez à ce que la prise et le socle de charge soient bien secs avant de rebrancher l'appareil.
3. Ce produit contient des batteries rechargeables intégrées. Ne jetez pas le produit au feu et évitez de le charger, de l'utiliser ou de l'entreposer dans un environnement à haute température.
4. Ne tentez pas de modifier, de démonter ou de réparer le produit.

* Important

1. Avant toute utilisation, vérifiez que le produit est exempt de tout dommage visible. S'il est endommagé ou sérieusement cassé, ne l'utilisez pas.
2. Avant tout branchement au secteur, vérifiez que l'alimentation électrique locale correspond à la tension requise indiquée sur le produit.
3. Si le socle de charge est endommagé, ne l'utilisez pas.
4. Si ce produit (y compris le manche et la tête de brosse à dents) montre des signes de faiblesse, cessez de l'utiliser.
5. N'utilisez pas le socle de charge dans un environnement à haute température (exposition directe au soleil, par exemple).
6. N'utilisez pas la brosse à dents pendant le bain ou sous la douche.

* Astuces

1. Ne partagez pas votre tête de brosse à dents avec d'autres personnes.
2. N'enroulez pas le cordon d'alimentation autour du socle de charge lorsqu'il est branché au secteur.
3. Ne placez pas d'objet métallique sur le socle de charge lorsqu'il est branché au secteur.

Cette version est destinée à une utilisation privée uniquement. Elle ne peut en aucun cas être distribuée.

1. Présentation du produit

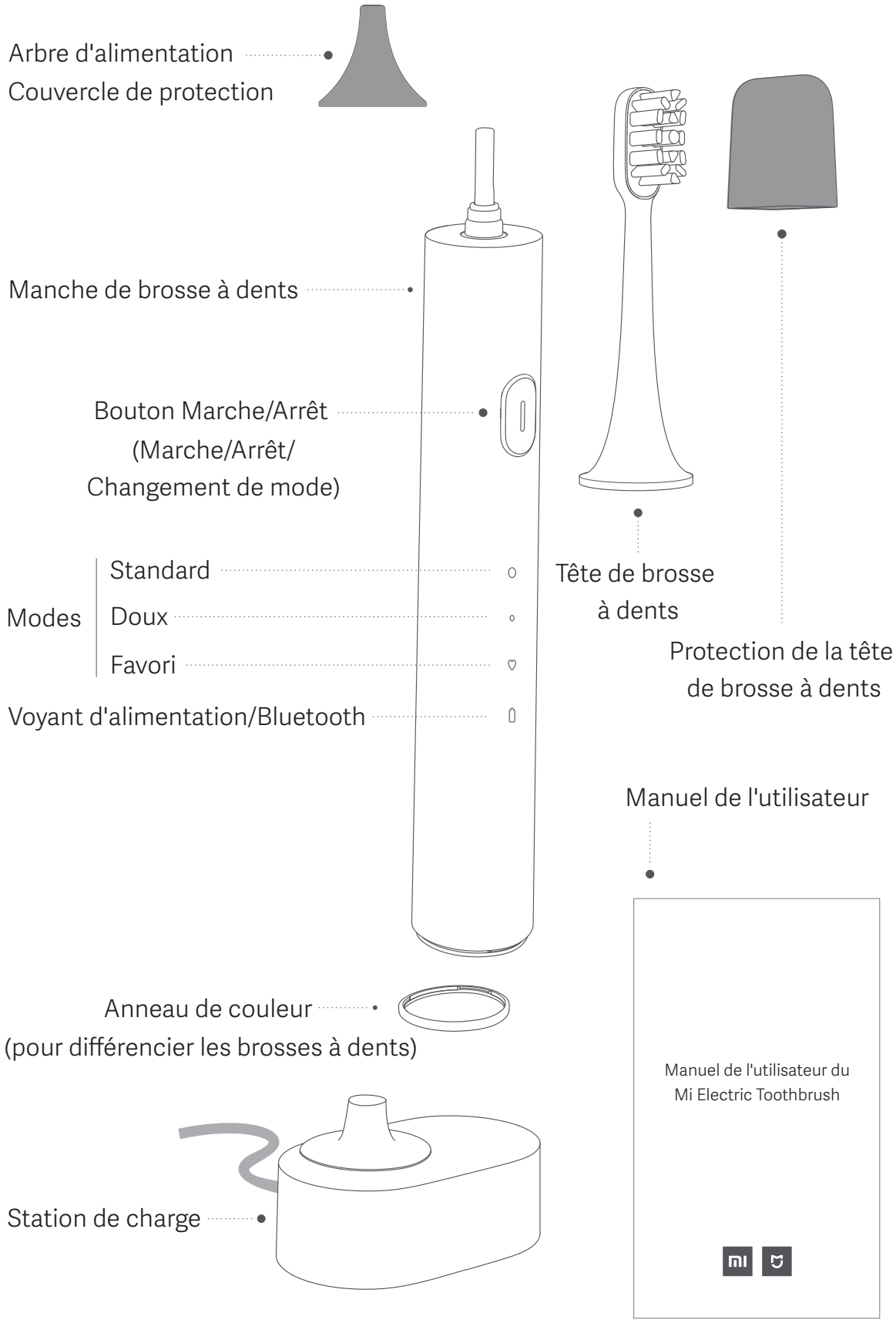

Cette version est destinée à une utilisation privée uniquement. Elle ne peut en aucun cas être distribuée.

2. Manuel de l'utilisateur

Conseil :
vous pouvez ressentir des démangeaisons ou constater des saignements à la première utilisation. En effet, vos gencives ne sont pas habituées à ce genre de brossage efficace.
Il est conseillé d'utiliser le mode ♡ Favori de la brosse à dents et de passer aux autres modes après un certain temps afin de passer progressivement de l'usage d'une brosse à dents manuelle à celui d'une brosse à dents électrique. Ce symptôme disparaît généralement sous une à deux semaines. S'il persiste après deux semaines, cessez d'utiliser la brosse à dents et consultez un dentiste.

a. Installation d'une tête de brosse à dents

Insérez la tête de brosse à dents sur le manche et laissez un certain espace entre les deux éléments. (Cet espace sert à éviter que la tête de brosse à dents ne percute le manche lors des vibrations haute fréquence, garantissant ainsi un rendement optimal du moteur.)

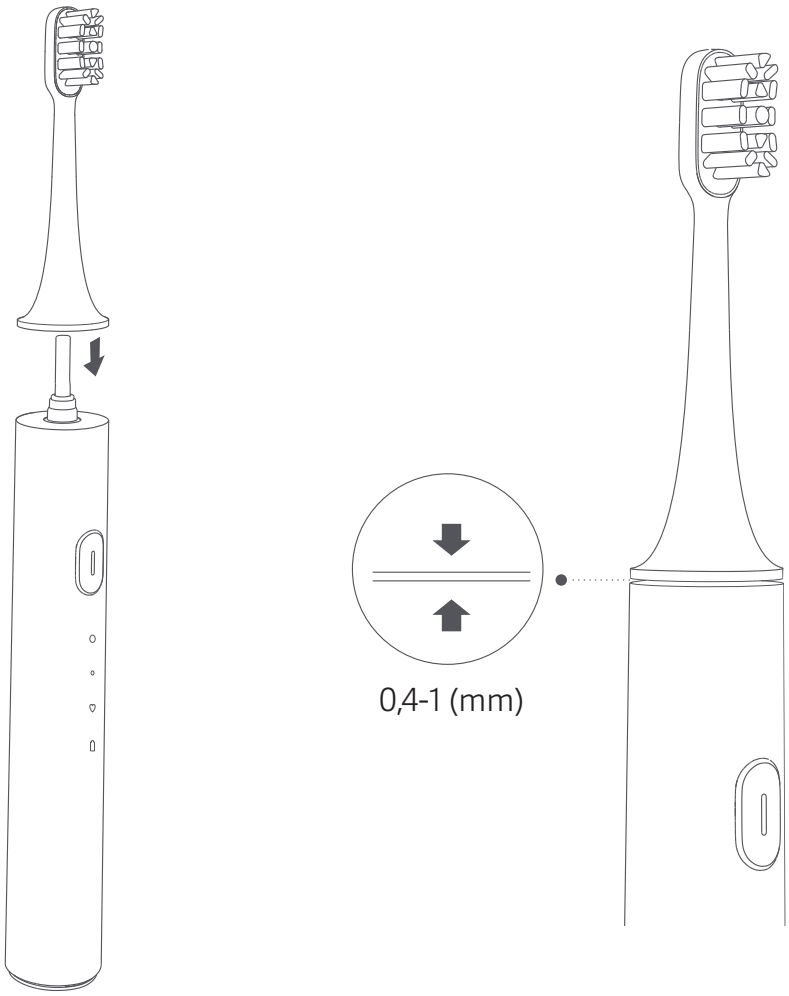

Cette version est destinée à une utilisation privée uniquement. Elle ne peut en aucun cas être distribuée.

b. Installation et remplacement de l'anneau de couleur

- Remplacez les anneaux de couleur selon votre convenance.
- Pour retirer un anneau de couleur : en maintenant la brosse à dents de la main gauche, appuyez sur le dos (texturé) de la brosse à dents avec le pouce gauche. Tout en appuyant sur le trou d'aération situé au bas avec l'index droit, insérez l'ongle du pouce dans l'espace situé entre l'anneau de couleur et le manche et poussez l'anneau de couleur vers le haut pour le retirer.
- Pour insérer un anneau de couleur : maintenez les clips de l'anneau de couleur vers le bas et alignez les trois clips de l'anneau de couleur avec les positions des trois clips du manche. Appuyez vers le bas sur l'anneau de couleur pour le mettre en place.

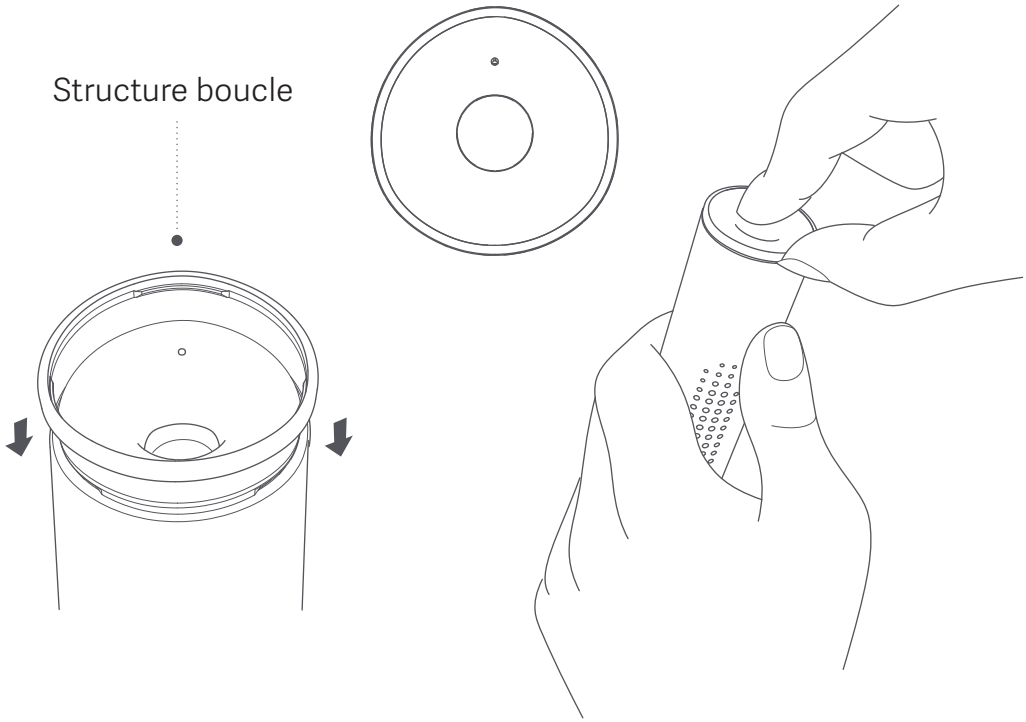

c. Pression sur le tube pour appliquer le dentifrice

Mouillez la tête de brosse à dents et appliquez une quantité appropriée de dentifrice dessus.

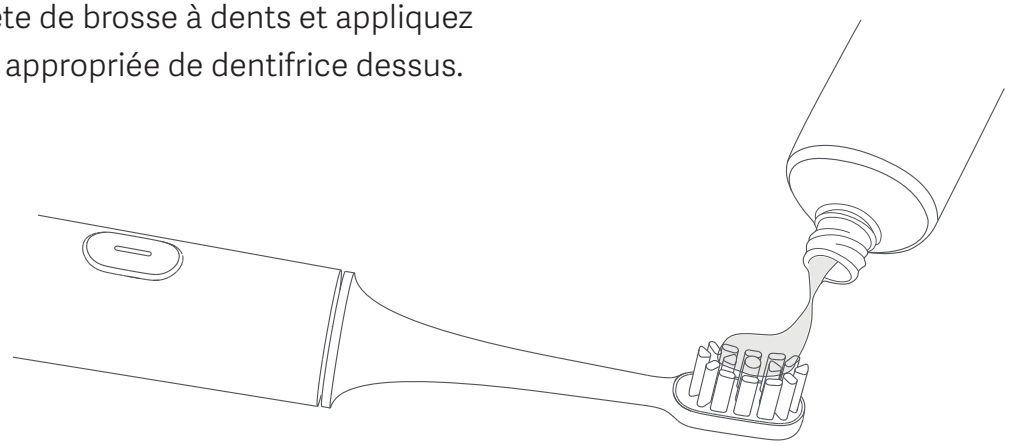

Cette version est destinée à une utilisation privée uniquement. Elle ne peut en aucun cas être distribuée.

d. Sélection d'un mode

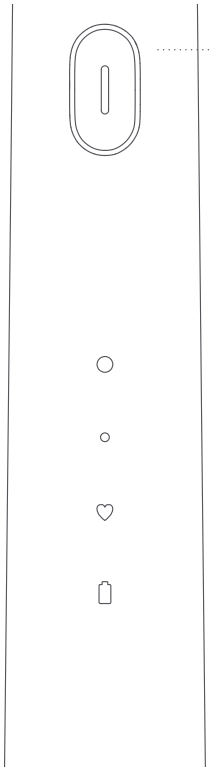

- Bouton Marche/Arrêt/Changement de mode
- Allumage : appuyez brièvement sur le bouton pour allumer l'appareil.
- Changement de mode : lorsque l'appareil est allumé, appuyez sur le bouton pour changer de mode.
- Pause : appuyez sur le bouton pendant une seconde pour mettre l'appareil en pause. L'appareil s'éteint automatiquement lorsqu'aucune action n'est effectuée dans les 30 secondes qui suivent la mise en pause.
- Mise hors tension : lorsque l'appareil est allumé, passez au mode ♡ Favori, puis changez de mode une nouvelle fois pour éteindre l'appareil.
- Si besoin, appuyez sur le bouton pendant 12 secondes pour restaurer les paramètres par défaut (pour éviter des erreurs de données, synchronisez les données sur le smartphone via Bluetooth).

e. Brossage sain

- Déplacez lentement la brosse à dents tout en maintenant un angle de 45° entre les poils de la brosse et les gencives.
- Appuyez sur le bouton Marche/Arrêt pendant le brossage pour changer de mode de brossage.
- Durant le brossage, la brosse à dents s'arrête de vibrer toutes les 30 secondes pour vous proposer de changer de position de brossage.
- Si la brosse à dents ne fait pas de pause de manière active, elle se met automatiquement hors tension à l'issue du brossage (configurez le mode de brossage dans l'application).

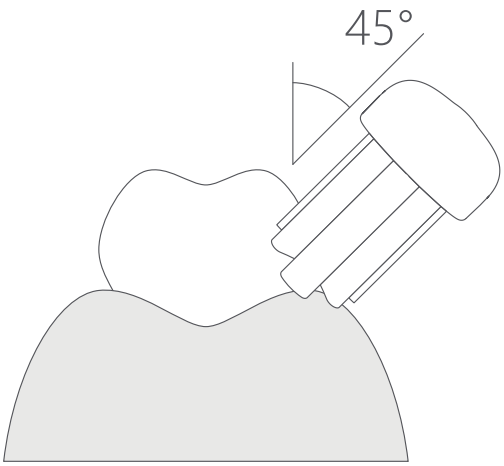

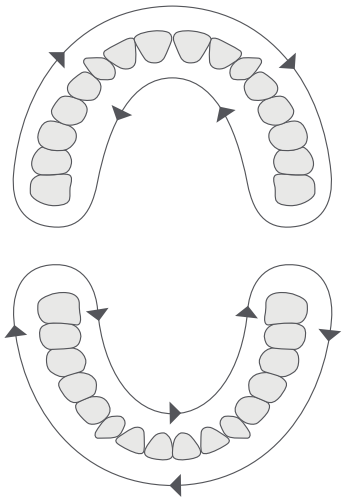

Cette version est destinée à une utilisation privée uniquement. Elle ne peut en aucun cas être distribuée.

f. Nettoyage de la tête de brosse à dents

- Après le brossage, rincez la tête de brosse à dents sous l'eau du robinet.
- Après le nettoyage, placez le couvercle de protection sur la tête de brosse à dents pour qu'elle reste propre et hygiénique.

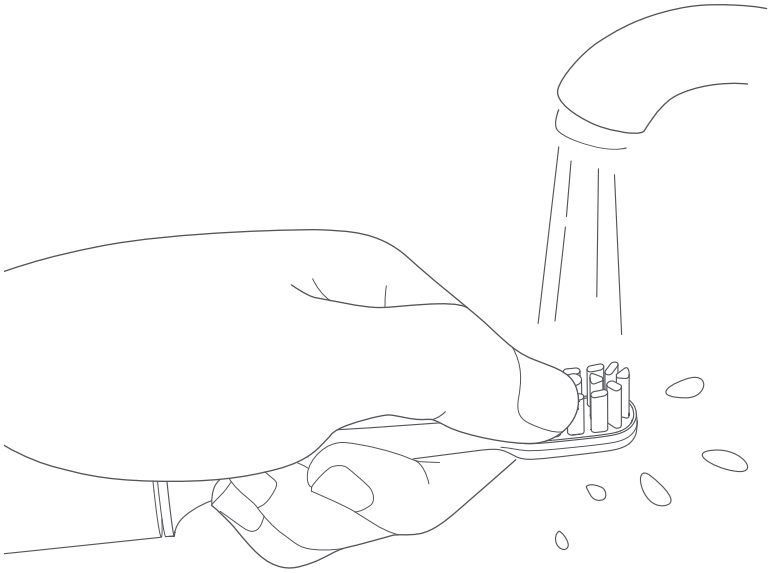

Tests de la FDA pour le contrôle de la sécurité alimentaire et pharmaceutique

- Les pièces en copolymères d'acrylonitrile et en résine ont fait l'objet de tests afin de vérifier leur conformité aux parties 180.22 et 181.32 du Titre 21 du Code des règlements fédéraux (CFR) de la FDA ; les pièces en résine de nylon ont fait l'objet de tests afin de vérifier leur conformité à la partie 177.1500 du Titre 21 du CFR de la FDA.

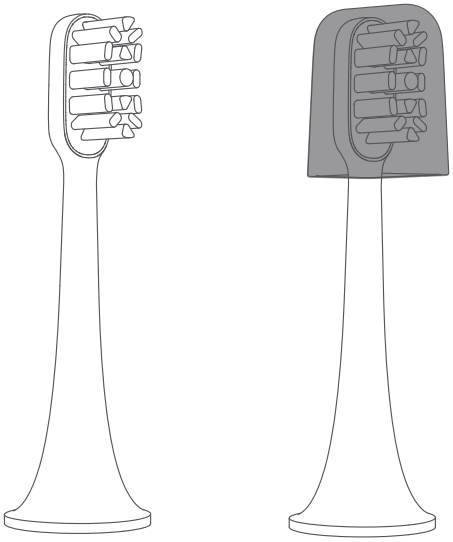

*Nous vous recommandons de remplacer votre tête de brosse à dents tous les trois mois.

Cette version est destinée à une utilisation privée uniquement. Elle ne peut en aucun cas être distribuée.

g. Recharge régulière de l'appareil

- Lorsque le socle de charge est branché, le voyant d'alimentation de la brosse à dents s'allume comme suit :

  100 % : vert-bleu fixe
  60 à 100 % : bleu-vert clignotant
  20 à 60 % : orange clignotant
  < 20 % : rouge clignotant
- Lorsque la batterie est faible (le voyant de la batterie est rouge clignotant), plus de 12 heures sont nécessaires pour charger l'appareil.
- Si le Bluetooth est connecté avec succès pendant la charge, le voyant d'alimentation/ Bluetooth clignote trois fois et la connexion Bluetooth est maintenue. Une fois la connexion Bluetooth interrompue, l'indicateur de charge revient à la normale.

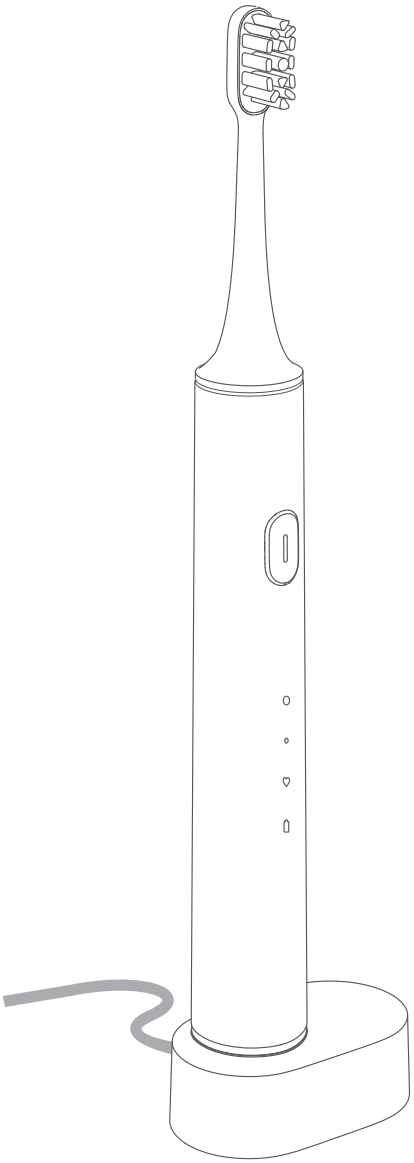

- Bluetooth connecté : bleu
- 100 % : vert-bleu fixe
- 60 à 100 % : bleu-vert clignotant
- 20 à 60 % : orange clignotant
- 0 à 20 % : rouge clignotant

Cette version est destinée à une utilisation privée uniquement. Elle ne peut en aucun cas être distribuée.

Télécharger l'application Mi Home

a. Configuration rapide

Contrôlez votre appareil et faites-le interagir avec d'autres appareils domestiques intelligents dans l'application Mi Home.

1. Télécharger et installer l'application Mi Home.
   Scannez le code QR ou accédez à l'App Store pour télécharger et installer l'application Mi Home.

2. Ajout d'un appareil
   Accédez à « Mes appareils » dans l'application Mi Home, puis sélectionnez « + » en haut à droite et suivez les invites pour ajouter l'appareil.

b. Association de l'appareil

1. Activez la fonction Bluetooth sur le smartphone. Placez la brosse à dents à proximité du smartphone.
2. Suivez les instructions sur l'application Mi Home pour associer l'appareil. Ajoutez un appareil dans la liste « Mes appareils ».
3. Sélectionnez un appareil.
   Appuyez sur « Rechercher un appareil ».
   Sélectionnez « Mi Electric Toothbrush ».
4. Appuyez sur les boutons comme demandé, puis sur le bouton Marche/Arrêt de la brosse à dents pendant trois secondes pour confirmer l'association.

* Il est impossible de démarrer la brosse à dents lorsqu'elle est connectée à un smartphone via Bluetooth. Il est impossible de connecter la brosse à dents à un smartphone via Bluetooth lorsqu'elle est en marche.

Cette version est destinée à une utilisation privée uniquement. Elle ne peut en aucun cas être distribuée.

c. Synchronisation des données

Téléchargez l'application Mi Home, créez un compte et connectez-vous avec celui-ci.
Allez dans « Mes appareils » et sélectionnez l'appareil dans la liste.

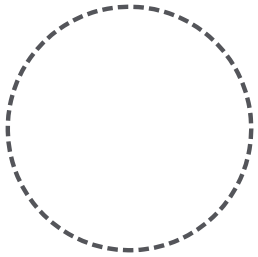

Placez la brosse à dents à proximité du smartphone.

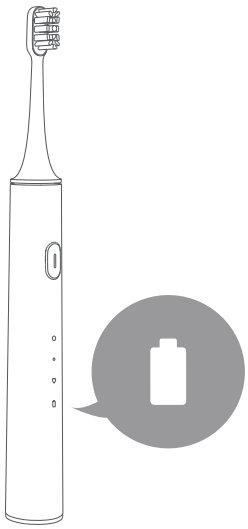

Faites défiler la page vers le bas pour synchroniser les données.

La synchronisation des données est terminée.

d. Affichage des rapports et paramètre de fonction

- Passez au mode ♡ Favori.
- Les données de brossage et les rapports d'analyse s'affichent.
- Consultez le nombre de jours de fonctionnement restants pour la tête de brosse à dents.

Protection de l'environnement

Les batteries au lithium rechargeables intégrées peuvent contenir des substances polluantes. Avant de jeter le produit ou de le déposer dans un centre de recyclage agréé, veillez à retirer les batteries et à les renvoyer au centre de recyclage des batteries agréé. Si vous ne parvenez pas à retirer les batteries, renvoyez le produit au service après-vente Mi. Le personnel se chargera de leur retrait et de leur mise au rebut de façon écologique.

Cette version est destinée à une utilisation privée uniquement. Elle ne peut en aucun cas être distribuée.

Spécifications

Manche de brosse à dents

Nom : Brosse à dents électrique Mi
Modèle : DDYS01SKS
Tension nominale : 3,7 V ⎓ 0,55 A
Puissance nominale : 2 W
Temps de charge : environ 12 heures
Indice de protection IP : IPX7

Station de charge

Mode de charge : charge inductive
Type : socle de charge
clos sécurisé
Indice de protection IP : IPX7
Entrée : 5 V ⎓ 0,5 A
Fabriqué en Chine

Dépannage

Problème	Causes
L'appareil ne s'allume pas.	L'appareil est en cours de charge ; l'appareil est connecté via Bluetooth ; le niveau de charge de la batterie est faible.
La brosse à dents ne s'emboîte pas sur le socle de charge.	Le trou de la brosse à dents comporte des corps étrangers ; le dentifrice ou d'autres substances adhèrent à l'arbre de transmission ; la brosse à dents n'est pas une tête de brosse à dents Mi authentique.
La consommation électrique est rapide et l'appareil doit souvent être rechargé.	L'appareil est connecté via Bluetooth depuis longtemps. L'appareil est souvent utilisé.
La vibration de la tête de brosse à dents est faible.	La tête de brosse à dents n'est pas installée ; des corps étrangers se trouvent entre la tête et le manche de brosse à dents.
L'application ne se connecte pas à la brosse à dents.	La fonction Bluetooth de l'appareil est désactivée ; la brosse à dents n'est pas à proximité de l'appareil ; la brosse à dents est en état de vibration.

Cette version est destinée à une utilisation privée uniquement. Elle ne peut en aucun cas être distribuée.

Lisez attentivement ce manuel avant utilisation et conservez-le pour vous y référer ultérieurement.

Principal : Xiaomi Communications Co., Ltd.
Fabricant : SOOCAS (Shenzhen) Technology Co., Ltd.
Adresse : Unit 2018, RuiFeng Enterprise Center, Gui Miao Road, Nanshan District, Shenzhen, Guangdong
Pour en savoir plus, consultez le site www.mi.com.

Cette version est destinée à une utilisation privée uniquement. Elle ne peut en aucun cas être distribuée.