# Mode d'emploi de Mi 20W Wireless Car Charger

Lisez attentivement ce mode d'emploi avant utilisation et conservez-le pour référence ultérieure.

## Aperçu du produit

Le Mi 20W Wireless Car Charger est un chargeur sans fil destiné aux voitures. Pratique pour une utilisation à une main, il offre une identification et un contrôle rapide, une détection inductive flexible, une surface en verre 2,5D et un port USB-C. Il prend également en charge les téléphones dotés de la fonctionnalité de charge sans fil.

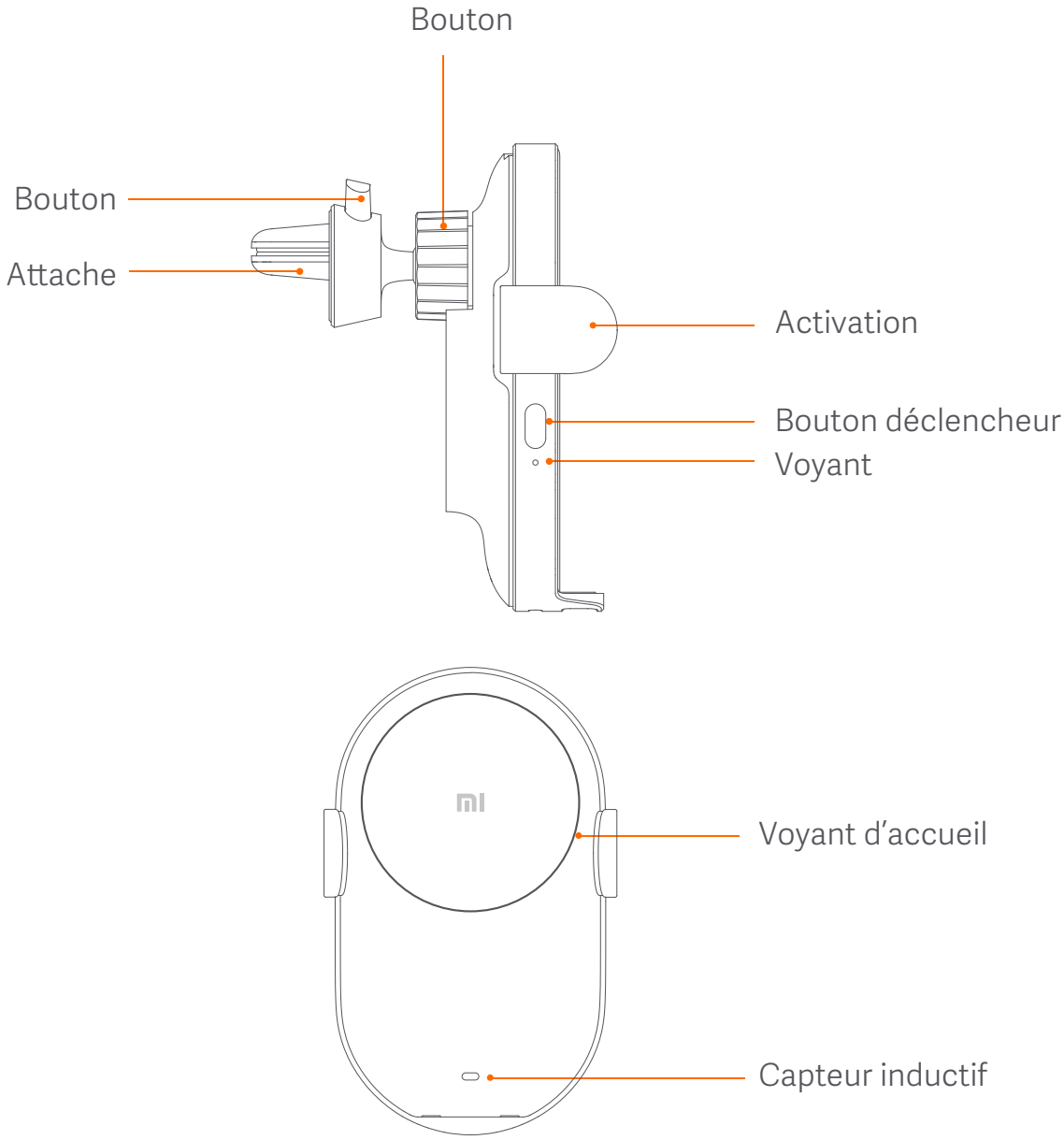

# Utilisation

1.Utilisez la pince pour fixer le Mi 20W Wireless Car Charger sur la sortie d'air et serrez le bouton à l'arrière. Branchez le chargeur fourni sur l'allume-cigare ou le port d'alimentation de la voiture, puis insérez l'interface USB-A dans le port USB rouge du chargeur. Branchez ensuite l'interface USB-C dans le chargeur de voiture. Lorsque le voyant clignote trois fois en bleu et que le voyant d'accueil reste allumé, alors le chargeur sans fil de voiture fonctionne normalement.

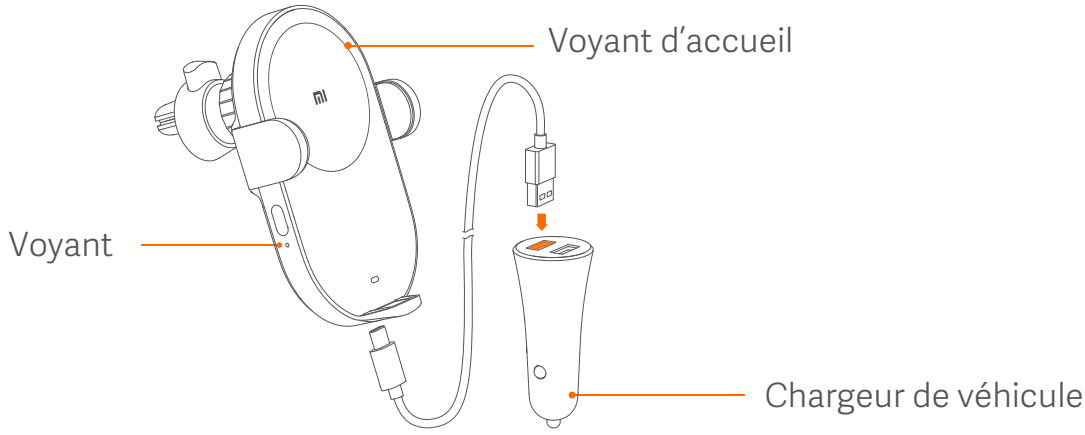


Remarque : Veuillez serrer correctement le bouton avant utilisation pour éviter tout mouvement accidentel lors de l'utilisation.

2.Assurez-vous qu'il n'y a pas d'objets métalliques sur la surface du chargeur de voiture, ni à l'arrière du téléphone compatible qui répondent à la norme Qi. Rapprochez le téléphone du capteur inductif pour que les bras du chargeur sans fil s'ouvrent automatiquement puis se referment automatiquement pour bloquer le téléphone. Le voyant sera bleu pendant la charge normale.

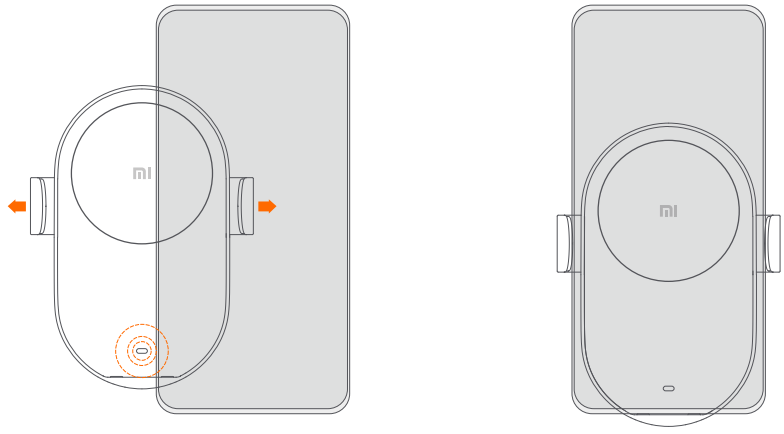

3. Pour obtenir de meilleures performances de charge, assurez-vous que le téléphone est correctement placé sur le chargeur sans fil de voiture, de sorte qu'il se trouve à proximité de la surface de charge (referez-vous à l'image ci-dessous). Lorsque le voyant clignote, cela indique que le chargeur est en mode de protection. Vérifiez si un objet métallique se trouve sur la surface de charge ou à l'arrière du téléphone. Si le problème persiste, veuillez contacter le service après-vente. *

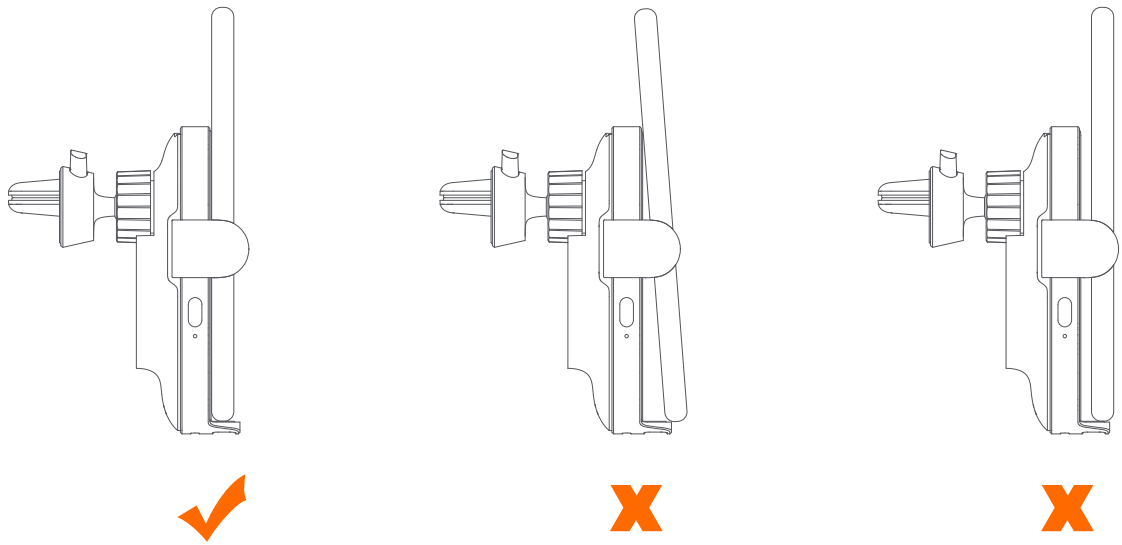

* Lorsqu'un téléphone qui ne prend pas en charge le chargement sans fil est placé sur le chargeur de voiture, le voyant clignote.

4.Lorsque vous devez retirer le téléphone du chargeur sans fil de voiture, appuyez sur le bouton pour libérer les bras. Les bras s'ouvrent et libèrent le téléphone, puis la charge s'arrête.
Remarque : lorsque l'allume-cigarette de la voiture ou le port d'alimentation ne sont pas alimentés, vous pouvez directement retirer le téléphone.

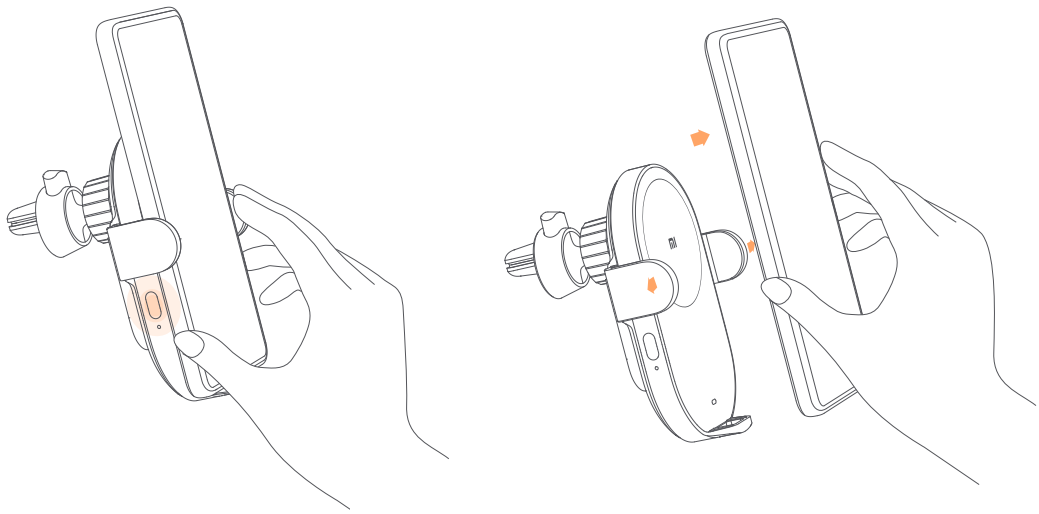

5. Lorsque le Mi 20W Wireless Car Charger ne peut pas être fixé sur un évent avec son collier, le support adhésif fourni peut être utilisé pour le fixer sur une surface plane.

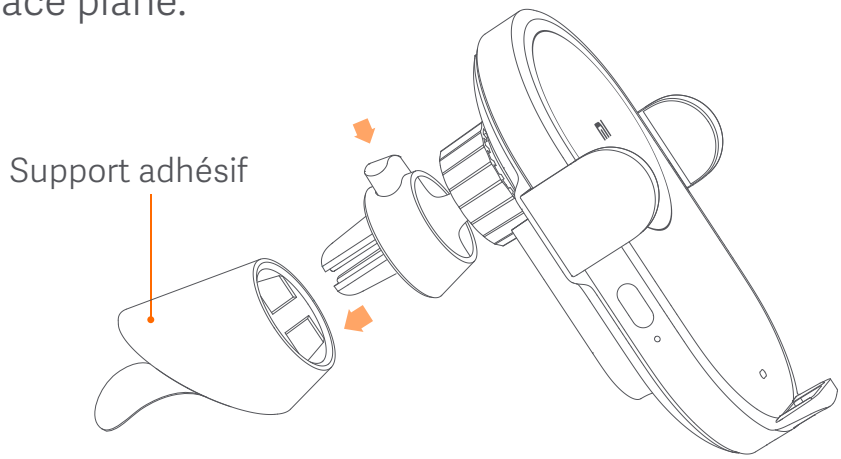


Remarque : la surface de montage du chargeur sans fil de voiture doit être propre et plane. En raison de la force de l'adhésif, le retrait forcé peut endommager l'intérieur de la voiture. Il est recommandé de faire appel à un professionnel pour retirer le support adhésif.

## Précaution

- Ne pas frapper ou écraser à ce produit.
- Gardez la surface en verre du capteur inductif propre.
- Ne pas démonter ou modifier le produit.
- Ne placez pas le produit près du ou au feu, ni ne le plongez dans l'eau.
- N'utilisez pas ce produit dans des environnements extrêmement chauds, humides ou corrosifs afin d'éviter d'endommager son circuit électrique.
- Ne placez aucune carte, y compris une carte d'identité et une carte bancaire avec une bande magnétique / puce, près ou sur le chargeur sans fil de voiture pour éviter de corrompre la carte.
- Maintenez une distance d'au moins 20 cm entre les dispositifs médicaux implantés (stimulateurs cardiaques, implants cochléaires, etc.) et le produit afin d'éviter toute interférence potentielle avec les dispositifs médicaux.
- Ne laissez pas les enfants toucher ou jouer avec ce produit afin d'éviter des accidents inutiles.
- Veuillez débrancher le chargeur de voiture de l'allume-cigare ou du port d'alimentation de la voiture lorsque vous ne l'utiliserez pas pendant une longue période.
- Pour votre expérience d'utilisation, il n'est pas recommandé de réutiliser le support adhésif puisque la résistance de l'adhésif sera réduite.

- La fréquence de fonctionnement pour la charge sans fil est 110-148 KHz.
- L'équipement doit être installé au moins à 20 cm (7,9 po.) de votre corps ou des personnes voisines.

## Caractéristiques

Nom : Mi 20W Kabelloses Autoladegerät
Modèle: WCJ02ZM
Entrée: 5 V ⎓ 3 A  9 V ⎓ 2 A  12 V ⎓ 2 A  15 V ⎓ 1.8 A  20 V ⎓ 1.35 A
Sortie: 20 W Max.*
Distance de Détection Inductive: ≤ 4 mm
Fréquence de fonctionnement : 110-148 kHz (< 35 dBuA/m @ 10 m)
Température de fonctionnement: 0 °C à 40 °C
Dimension de l'article: 117.2 × 73.4 × 91.7 mm

*La charge sans fil à 20W est uniquement compatible avec le Mi 9.

Remarque : Les illustrations du produit, des accessoires et de l'interface utilisateur dans le mode d'emploi sont exclusivement à des fins de référence. Le produit et les fonctions réels peuvent varier en raison de l'amélioration du produit.

## Pour plus d'informations, consultez le site www.mi.com

Fabriquée par : Xiaomi Communications Co., Ltd.
Fabriquée par : Zimi Corporation
(une entreprise Mi Ecosystem)
Adresse : A913, 159 route intermédiaire Chengjiang, Jiangyin, Jiangsu, Chine